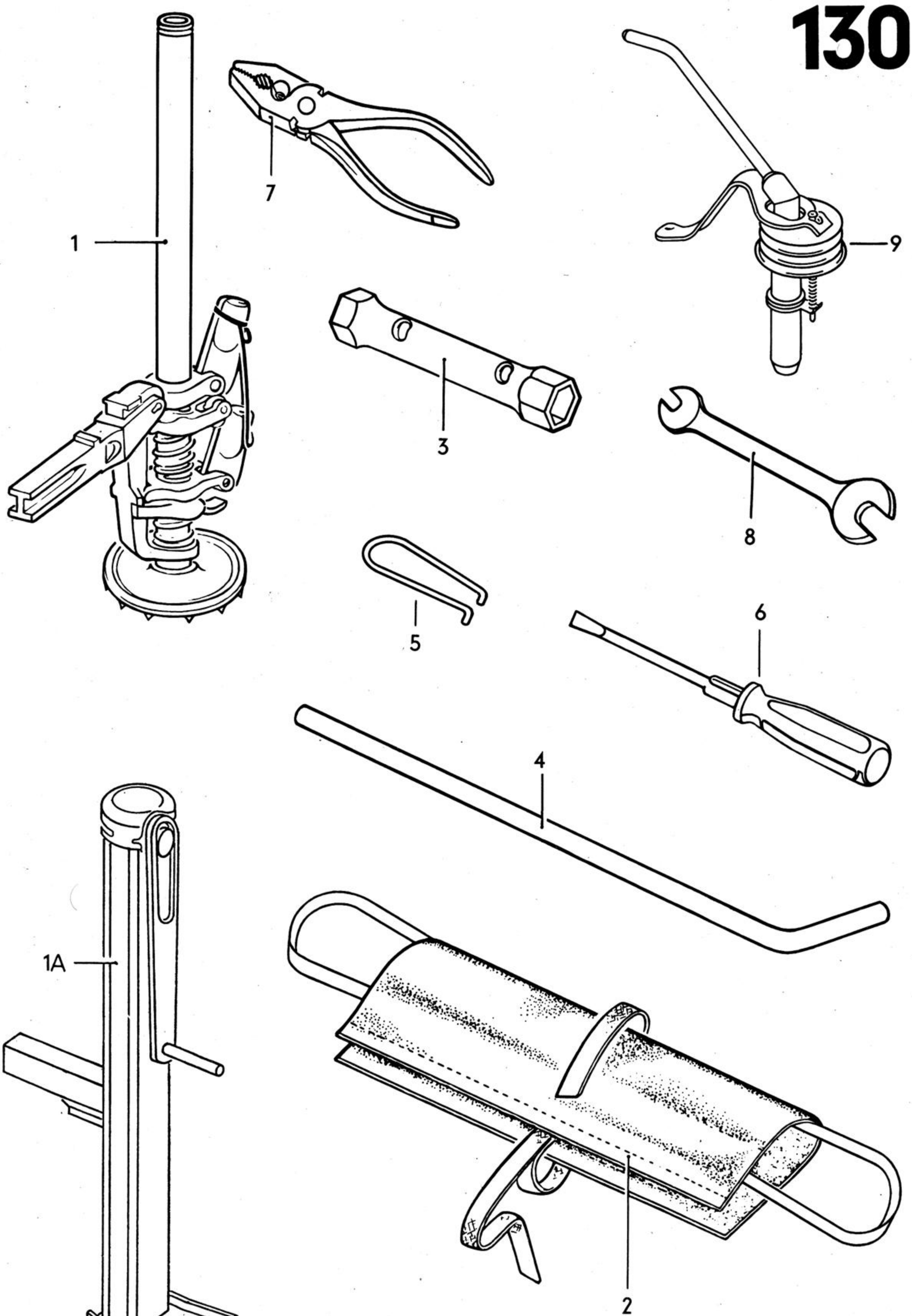
7
1
9
3
8
5
6
4
1A
2

Ihr V.A.G Partner:/Your V.A.G dealer:/Votre agent V.A.G:/Il Suo partner V.A.G:/Su concesionario V.A.G:/ uw V.A.G dealer:

Superbeetles.nl
VWkever.com

000.7340.81.89

Nachdruck, auch auszugsweise, nur mit besonderer Genehmigung des Zentralbereichs Ersatzteile der Volkswagenwerk AG gestattet.

May not be reproduced in whole or in part without the express consent of the Central Parts Division of the Volkswagenwerk AG.

Reproduction, même partielle, interdite sans l'autorisation expresse de la Division Pièces de Rechange de la Volkswagenwerk AG.

Riproduzione, anche parziale, vietata senza speciale autorizzazione del Settore centrale Servizio ricambi della Volkswagenwerk AG.

Cualquier reimpresión, aunque sea en extracto, sólo podrá hacerse bajo la especial autorización de la Division Central de Repuestos de la Volkswagenwerk AG.

Nadruk, ook gedeeltelijk, alleen toegestaan met speciale goedkeuring van het Centrale Onderdelenmagazijn van de Volkswagenfabriek.

Printed in Germany 12/1983.